BUREAUX INDIVIDUELS & COLLECTIFS

Nivo & Nivo Premium

Assis, debout, en mouvement : le poste de travail s'adapte à l'utilisateur et préserve sa santé en variant ses positions. Un bureau réglable en hauteur par assistance électrique qui rend les conditions de la performance accessibles à tous.



65 à 130 cm
Hauteur réglable NIVO PREMIUM

73 à 120 cm
Hauteur réglable NIVO

4 positions
Mémorisables, fonction « one touch »

7 + 2
Finitions plateaux + piètements

Bois issus de forêts gérées durablement, de sources recyclées et contrôlées (PEFC)

Germes et bactéries réduits de 99.9% en 24h (norme ISO 22196 / JIS Z2801)

PLATEAUX

FINITIONS



- Panneaux de particules surfacés mélaminés haute résistance ép. 25 mm.
- Système de prédébouchant permettant la pose d'obturateurs passe-câbles ronds ou carrés sans outillage particulier (pré-perçage de Ø 80 mm).
- Contrebalancé.
- Inserts métalliques pour assemblage à la structure.
- Densité 700 kg/m3
- Chant ABS antichoc rayonné ép. 2 mm (absence d'angle vif)
- Résistance au feu M3
- Très faible teneur en formaldéhyde (norme E0.5)
- Panneaux issus de fournisseurs possédant la certification PEFC (bois issus de forêts durablement gérées)



Prédébouchant sous plateau



Obturateur carré



Obturateur rond

PIÈTEMENTS

FINITIONS





Boitier de contrôle NIVO PREMIUM



Boitier de contrôle NIVO

	NIVO PREMIUM	NIVO
Piètement	Piètement métal centré 3 segments (acier ép. 3 à 5 mm)	Piètement métal centré 2 segments (acier ép. 3 à 5 mm)
Mise à niveau	Munis de vérins de mise à niveau	Munis de vérins de mise à niveau
Structure	Structure cadre télescopique	Structure poutre télescopique
Hauteur	Hauteur du plan de travail réglable de 650 à 1300mm par moteurs électriques (1 dans chaque pied)	Hauteur du plan de travail réglable de 730 à 1200mm par 1 moteur électrique
Charge	Charge admissible 120Kgs en dynamique et en statique	Charge admissible 80Kgs en dynamique / 120Kgs en statique
Vitesse	Vitesse de déplacement : 40mm par seconde	Vitesse de déplacement : 26mm par seconde
Niveau sonore	Niveau sonore <42db	Niveau sonore <48db
Sécurité	Système de sécurité anticollision et protection contre les bousculements par capteur gyroscopique	Système de sécurité anticollision et protection contre les bousculements par capteur gyroscopique
Économie d'énergie	Arrêt automatique économiseur d'énergie (<01W)	Arrêt automatique économiseur d'énergie (<01W)
Réglage	Réglage par boitier de contrôle intelligent, affichage led : Up & down / 4 positions mémorisables / Fonction « one touch »(1 seule pression) / Timer de rappel de changement de position / Ports USB A et USB C 5v intégrés	Réglage par boitier de contrôle intelligent, affichage led : Up & down / 4 positions mémorisables / Fonction « one touch » (1 seule pression) / Timer de rappel de changement de position / Ports USB A et USB C 5v intégrés
Alimentation	Boitier d'alimentation 200-240V, 50/60HZ, câble d'alimentation 2m	Boitier d'alimentation 100-240V, 50/60HZ, câble d'alimentation 2m

OPTIONS

Option obturateur passe-câbles

	Anthracite	Blanc
Rond	MQ001GA5	MQ001BL5
Carré	MQ030GA5	MQ030BL5

PLANS DE TRAVAIL

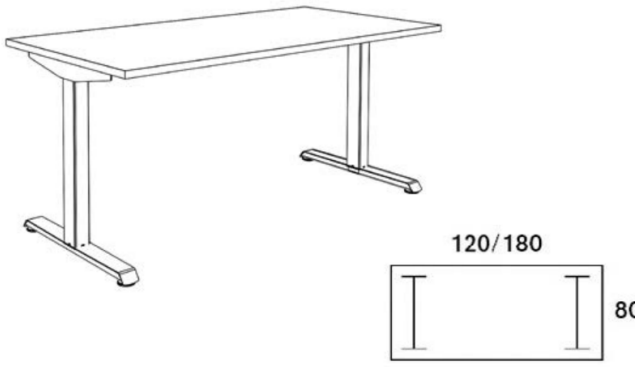

PLANS RECTANGULAIRES RÉGLABLES EN HAUTEUR, 2 PIEDS 1 POUTRE	RÉFÉRENCES
NIVO premium (2 moteurs, 3 segments, H65 à 130 cm)	
L120	**NP123 + fin.**
L140	**NP143 + fin.**
L160	**NP163 + fin.**
L180	**NP183 + fin.**
NIVO (1 moteur, 2 segments, H73 à 120 cm)	
L120	**VO123 + fin.**
L140	**VO143 + fin.**
L160	**VO163 + fin.**

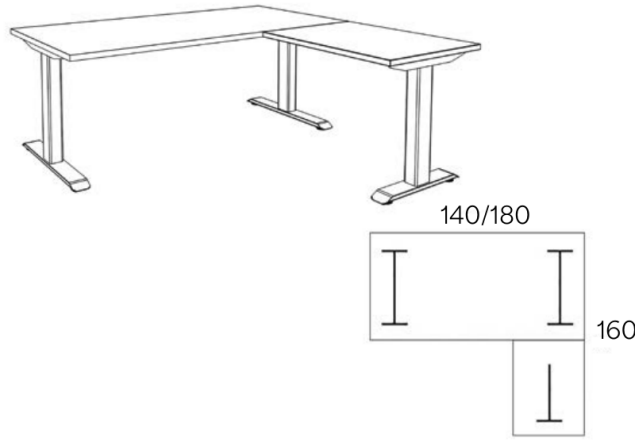

PLANS RECTANGULAIRES AVEC RETOUR DIRECT 80x60, 2 PIEDS, 1 POUTRE	RÉFÉRENCES
NIVO premium (3 moteurs, 3 segments, H65 à 130 cm)	
L140	**NP148 + fin.**
L160	**NP168 + fin.**
L180	**NP188 + fin.**
NIVO (1 moteur, 2 segments, H73 à 120 cm)	
L140	**VO148 + fin.**
L160	**VO168 + fin.**

Retour positionnable à droite ou à gauche

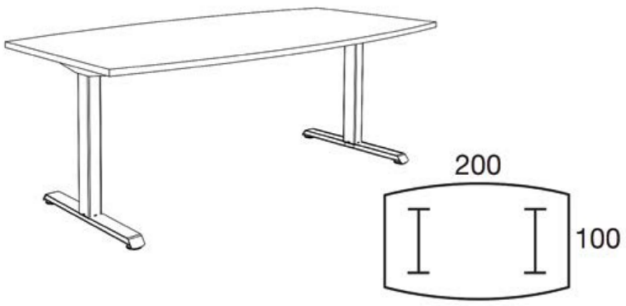

TABLE MEETING RÉGLABLE EN HAUTEUR, 2 PIEDS 1 POUTRE	RÉFÉRENCES
NIVO premium (2 moteurs, 3 segments, H65 à 130 cm)	
L200xP100	**NP196 + fin.**
NIVO (1 moteur, 2 segments, H73 à 120 cm)	
L200xP100	**VO196 + fin.**

Finitions plateaux et piètements

CHOIX DE FINITION	Carbone CC	Chêne clair	Chêne gris	Blanc perle	Érable	Hêtre	Noyer
Pied blanc		CCB	NBB	GCB	PCB	HBB	YRB
Pied carbone	ACA*	CCA	NBA	GCA	PCA	HBA	YRA

**Coloris disponible uniquement pour les plans rectangulaires*

EXEMPLES D'IMPLANTATION



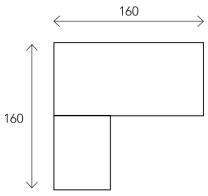

PLAN D'IMPLANTATION

Le retour direct augmente votre surface de travail réglable en hauteur.

› 1 plan rectangulaire L160 avec retour 80x60 chêne clair, pieds blancs
› 1 tiroir individuel blanc
› 1 siège RW268



Tiroir individuel pour un rangement de proximité personnel et sécurisé





PLAN D'IMPLANTATION

Les caissons TOWER et les écrans de séparation acoustiques permettent de travailler en équipe tout en individualisant chaque poste.

› 4 plans rectangulaires L140 érable, pieds carbones
› 4 caissons TOWER structure anthracite, dessus et façade érable
› 4 écrans de séparation acoustiques L140 gris chiné



PLAN D'IMPLANTATION

En télétravail comme au bureau, un poste de travail ergonomique favorise le bien-être et la performance.

› 1 plan rectangulaire L140 hêtre, pieds carbones
› 1 caisson Tower structure anthracite, dessus et façade hêtre avec option boitier d'alimentation VPAD
› 1 bloc prises et chargeur induction escamotable Minimax
› 1 bras double support écran

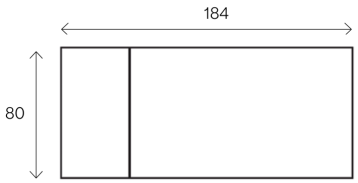



Minimax, le boitier d'alimentation escamotable tout en un : chargeur induction, prise 220V + USB A + USB C







Rechargez facilement vos périphériques grâce à l'obturateur d'alimentation VPAD et gérez vos câbles avec la conduite FLEX.

PEFC

Surface antibactérienne